小学生大会

男子シングルス

[1]	1	下 幹太	(仰木の里小)
	2	亀浦 遂	(大宝西小)
	3	繁冨 晃	(矢倉小)
	4	清水 優太	(南郷小)
[16]	5	大橋 凛斗	(治田小)
[9]	6	岡本 隆之介	(晴嵐小)
	7	秦泉寺 莉央	(渋川小)
	8	林田 心羽	(治田東小)
	9	上田 悠翔	(金田小)
	10	平井 悠翔	(志津小)
[5]	11	冨士川 史斗	(志津小)
[3]	12	中村 綾斗	(中主小)
	13	渡辺 剛生	(堅田小)
	14	大本 崚晴	(安曇小)
	15	田中 彩規	(青山小)
[13]	16	今井 廉	(草津小)
[12]	17	島田 大輝	(仰木の里東小)
	18	堀口 翔矢	(瀬田東小)
	19	髙岡 蓮介	(瀬田北小)
	20	安田 椋太	(高宮小)
	21	兵頭 慶信	(洛南高校付属小)
[7]	22	坂下 千登成	(守山小)

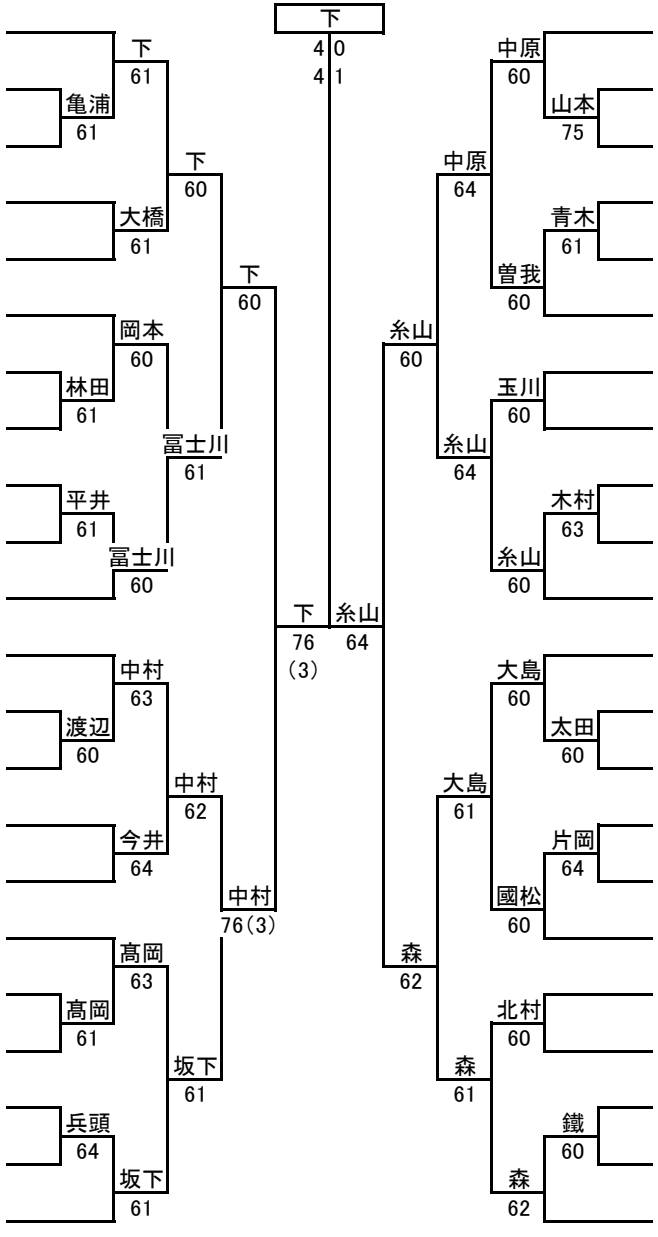

[8]	23	中原 葵	(日吉台小)
	24	山本 涼太	(志津小)
	25	山口 咲彦	(八日市南小)
	26	青木 陸仁	(石部小)
	27	小西 優誠	(北野小)
[11]	28	曽我 優斗	(箕作小)
[14]	29	玉川 聡太	(瀬田北小)
	30	冨士川 李希	(志津小)
	31	音瀬 遥希	(旭森小)
	32	木村 宗介	(安曇小)
[4]	33	糸山 湊	(守山小)
[6]	34	大島 奏空	(祇王小)
	35	太田 崇陽	(仰木の里東小)
	36	片岡 悠介	(蒲生西小)
	37	恒石 峻祐	(大宝東小)
	38	片岡 義博	(草津第二小)
[10]	39	國松 慶人	(物部小)
[15]	40	村上 詩穏	(笠縫小)
	41	北村 悠晴	(治田小)
	42	鐵 成貴	(草津第二小)
	43	伊藤 逞	(青山小)
[2]	44	森 敦弥	(瀬田北小)